Instrucciones/Instructions/Instructions
1002650 (D)

SOPORTE FIJACIÓN SHOT, FLUT Y PROA

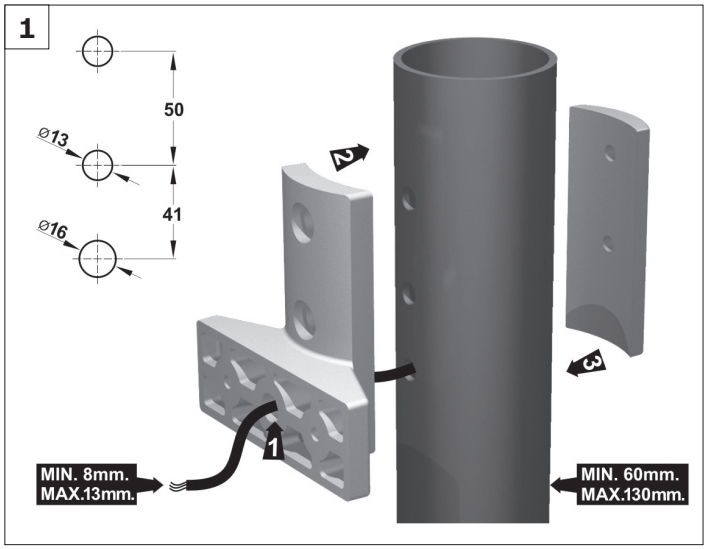

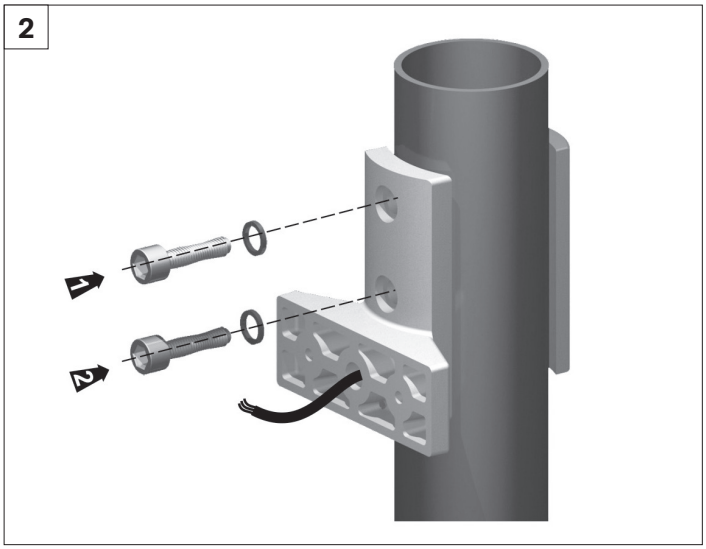

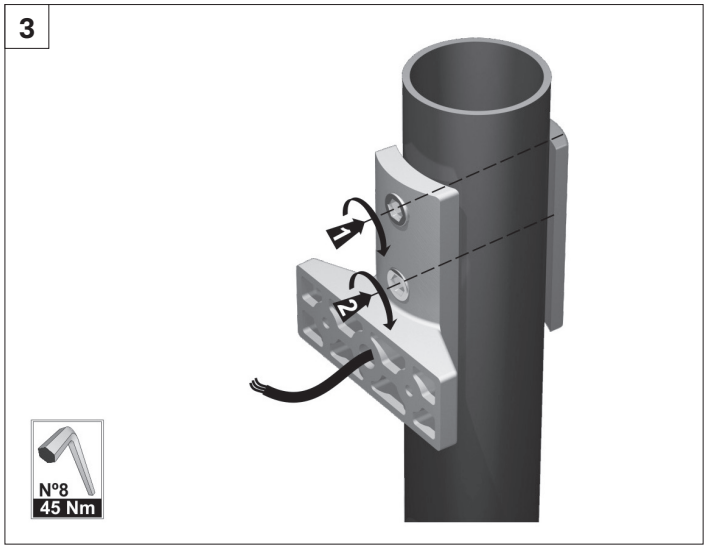

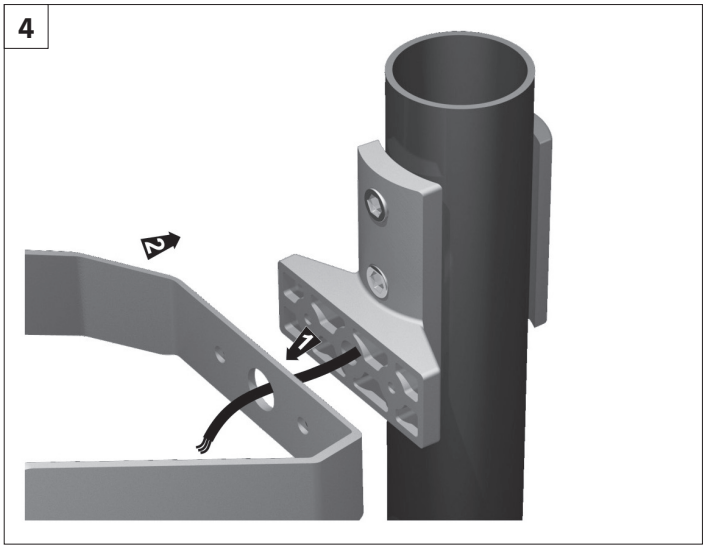

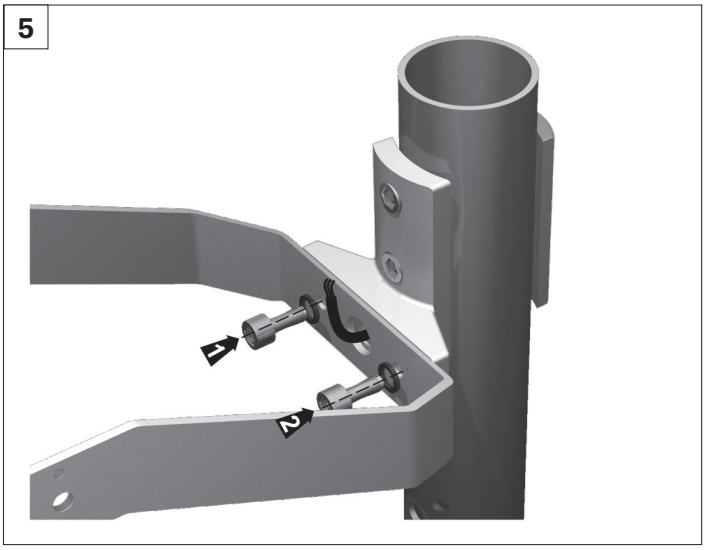

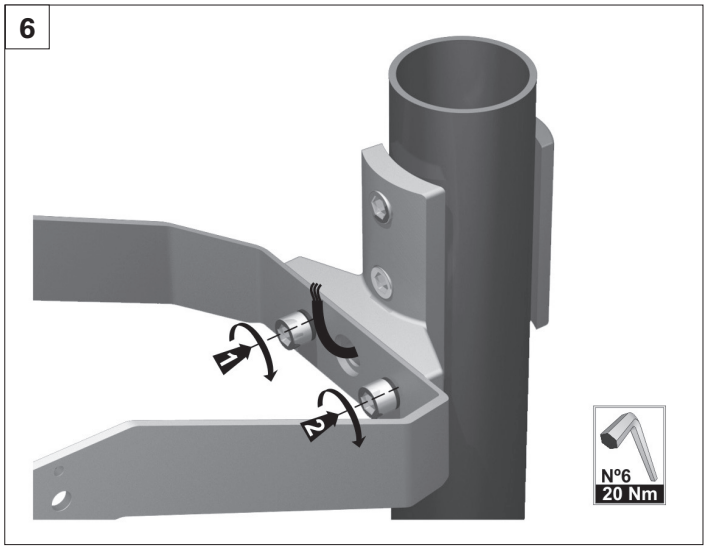

El fabricante no asume las responsabilidades derivadas del uso y montaje incorrectos de sus productos.

The manufacturer is not responsible for the incorrect use and assembly of its products.

Le fabricant n'assume pas les responsabilities dériveés de l'emploi et du montage incorrects de ses produïts.

Córdoba, 16, 08226 Terrassa, Spain
T. 93 736 68 00 – lamp@lamp.es
www.lamp.es